SEDE
IRCCS Azienda Ospedaliero-Universitaria di Bologna,
Policlinico di Sant'Orsola
Aula Meeting (Pad. 23)
Via Ercolani, 17 - 40138 Bologna

ISCRIZIONE
Le iscrizioni sono a numero chiuso.
Per l'iscrizione contattare la Segreteria Organizzativa.

RESPONSABILI SCIENTIFICI
Dott.ssa Elena Biagini
Dirigente Medico Istituto di Cardiologia
IRCCS Azienda Ospedaliero-Universitaria di Bologna,
Policlinico di Sant'Orsola,Bologna
Dott. Luigi Lovato
Direttore Reparto Radiologia
IRCCS Azienda Ospedaliero-Universitaria di Bologna,
Policlinico di Sant'Orsola
Bologna

SEGRETERIA ORGANIZZATIVA
I&C srl
Via Andrea Costa 202/6 - 40134 Bologna
Tel. 051 614 4004 - Fax 051614 2772
e-mail: anna.melotti@iec-srl.it • web: www.iec-srl.it

PROVIDER ECM PER L'ACCREDITAMENTO
I&C srl - N. **5387** • ID ECM: **5387-364169**
Crediti ECM attribuiti: **11,3**
Ore formative: **8 ore** (di cui 3 ore e 10 minuti di formazione residenziale interattiva).

Posti disponibili: **12**
I&C srl si assume ogni responsabilità per i contenuti, la qualità e la correttezza etica di questa attività ECM.
Il Corso è rivolto alle seguenti categorie:
Medico chirurgo. Discipline: Cardiologia; Radioterapia; Radiodiagnostica.

Gli specialisti afferenti ad altre professioni e discipline non avranno diritto ai crediti formativi

METODOLOGIA
Residenziale

OBIETTIVO FORMATIVO
18 - Contenuti tecnico-professionali (conoscenze e competenze) specifici di ciascuna professione, di ciascuna specializzazione e di ciascuna attività ultra specialistica, ivi incluse le malattie rare e la medicina di genere - Area degli obiettivi formativi tecnico-professionali.

METODO DI VERIFICA DELL'APPRENDIMENTO
Prova scritta con questionario a risposta aperta.
Per conseguire i crediti ECM relativi all'evento è obbligatorio: partecipare al 90% delle attività formative, superare la prova scritta (valutazione a cura del Responsabile Scientifico), compilare in ogni sua parte il materiale ECM (anagrafica, scheda di valutazione evento formazione residenziale e questionario I&C - qualità e fabbisogno formativo).

Con la sponsorizzazione non condizionante di Amicus Therapeutics®

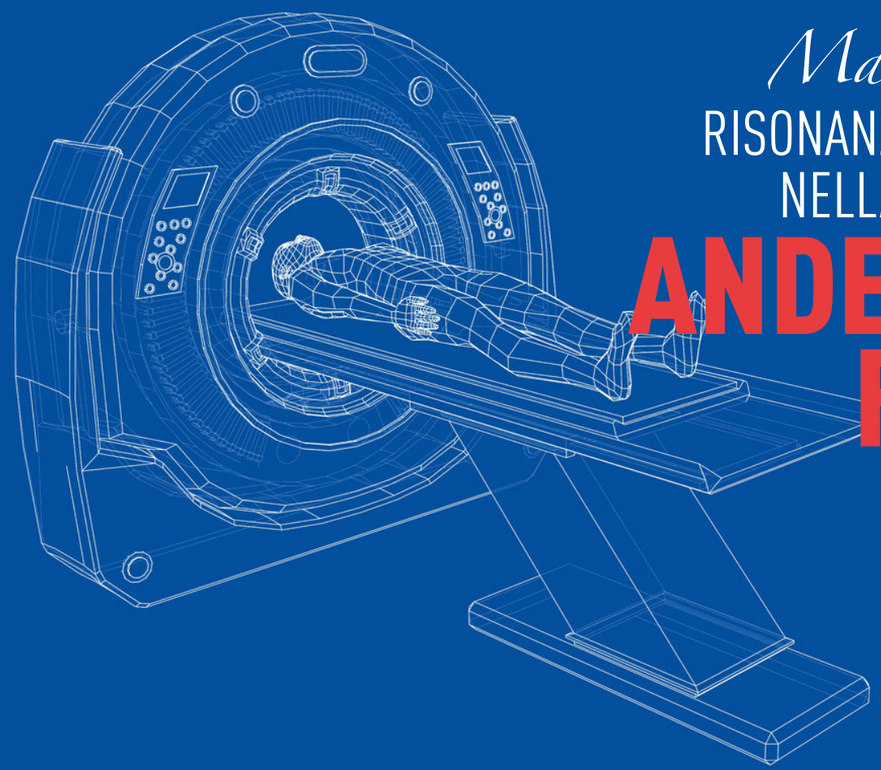

Masterclass in

RISONANZA MAGNETICA NELLA MALATTIA DI ANDERSON FABRY

BOLOGNA
15/16 NOVEMBRE 2022

RAZIONALE

I meccanismi fisiopatologici alla base della malattia di Anderson Fabry sono complessi tanto che solo recentemente si è compreso come non si tratti di una "semplice" malattia da accumulo intracellulare ma di una malattia infiammatoria cronica in cui l'attivazione di processi infiammatori e profibrotici passa attraverso meccanismi di immunità innata e si sviluppa in maniera parallela e in parte indipendente all'accumulo.

La risonanza magnetica sta emergendo come una metodica fondamentale nella malattia di Anderson Fabry per consentire di indagare e valutare meglio molteplici aspetti:

- Approfondimento e comprensione dei meccanismi fisiopatologici e delle conseguenti alterazioni miocellulari e interstiziali. In particolare, valutazione quantitativa del deposito di glicosfingolipidi, presenza ed estensione di un'eventuale quota di infiammazione associata, presenza ed estensione di fibrosi interstiziale e "scar-like".
- Riconoscimento precoce di deposito di glicosfingolipidi nei pazienti con mutazione in assenza di danno d'organo manifesto, in particolare pazienti che non hanno ancora sviluppato ipertrofia ventricolare.
- Valutazione della risposta alla terapia nel tempo.

Il corso si prefigge di fornire i principali elementi tecnici e clinici per consentire allo specialista di acquisire gli strumenti necessari per interpretare una risonanza magnetica cardiaca in un paziente affetto da malattia di Anderson Fabry.
Il corso altamente interattivo in risonanza magnetica prevede la presenza del discente in stretto contatto con i tutors specialisti in cardio-radiologia e cardiologia.

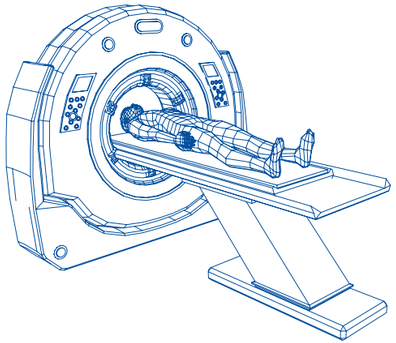

Masterclass in

RISONANZA MAGNETICA
NELLA MALATTIA DI

ANDERSON FABRY

15 NOVEMBRE 2022

14.00 Registrazione dei partecipanti

14.30 Apertura dei lavori e presentazione degli obiettivi formativi del corso
***E. Biagini** (Bologna), **N. Galiè** (Bologna)*

14.45 Fisiopatologia del coinvolgimento cardiaco nella malattia di Anderson Fabry
***E. Biagini** (Bologna)*

15.00 Utilità clinica delle sequenze T1 e T2 mapping e feature tracking nella malattia di Anderson Fabry
***L. Lovato** (Bologna)*

15.30 Valutazione e significato dell'LGE e dell'ECV nei pazienti con malattia di Anderson Fabry
***F. Niro** (Bologna)*

16.00 Risonanza magnetica da stress: implicazioni cliniche nei pazienti con malattia di Anderson Fabry
***F. Pasquale** (Bologna)*

16.30 Discussione

16.50 - 18.30
PARTE PRATICA - FORMAZIONE RESIDENZIALE INTERATTIVA

16.50 Parte pratica con partecipazione attiva del discente sulla valutazione di esami di risonanza magnetica di pazienti affetti da malattia di Anderson Fabry
Tutors: ***E. Biagini** (Bologna), **L. Lovato** (Bologna), **F. Niro** (Bologna), **F. Pasquale** (Bologna)*

18.30 Chiusura della prima giornata

16 NOVEMBRE 2022

09.00 Diagnosi differenziale nel fenotipo ipertrofico e forma classica e "late onset" del Fabry a confronto
***F. Pasquale** (Bologna)*

09.15 Le diverse fasi della storia naturale della malattia: focus sulla fase preclinica, correlazione MRI-biopsia miocardica e ruolo dei marcatori
***E. Biagini** (Bologna)*

09.30 Novelties in cardiac MRI applied to Anderson Fabry patients
***J. Moon** (Londra, UK) - in collegamento*

10.15 Discussione

10.30 - 12.00
PARTE PRATICA - FORMAZIONE RESIDENZIALE INTERATTIVA

10.30 Parte pratica con partecipazione attiva del discente sulla valutazione di esami di risonanza magnetica di pazienti affetti da malattia di Anderson Fabry
***Tutors: E. Biagini** (Bologna), **L. Lovato** (Bologna), **F. Niro** (Bologna), **F. Pasquale** (Bologna)*

12.00 Stato dell'arte sulla terapia farmacologia specifica della malattia di Anderson Fabry
***E. Biagini** (Bologna)*

12.30 Conclusioni

13.00 Chiusura del corso e compilazione individuale della prova scritta